Узлы к схемам устройства перекрытий

Узел основного армирования плит Пм1, Пм2

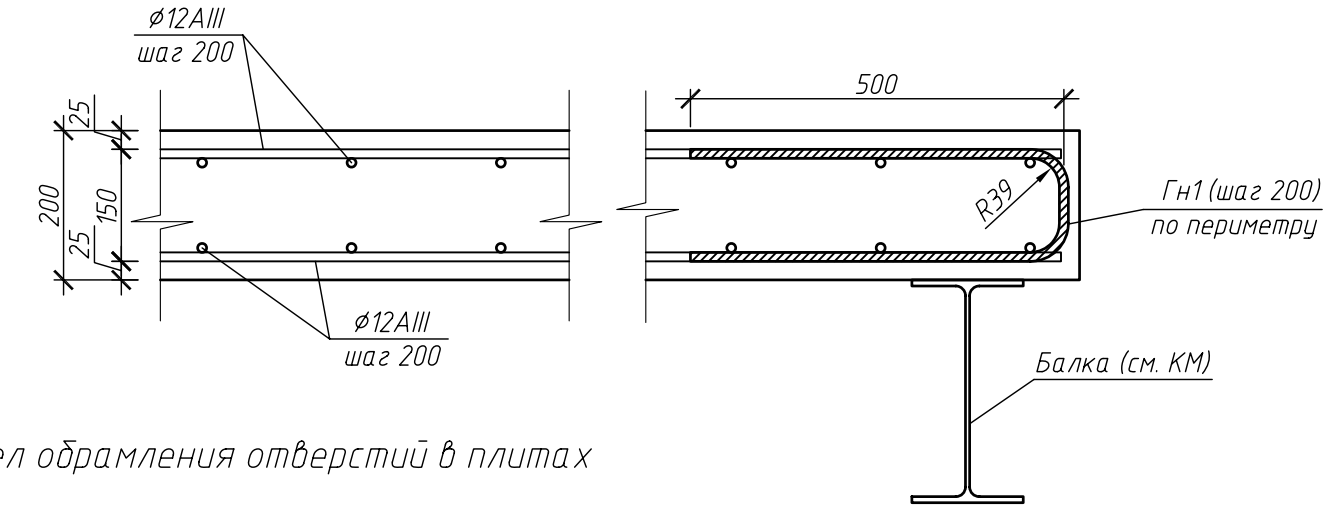

Узел обрамления отверстий в плитах

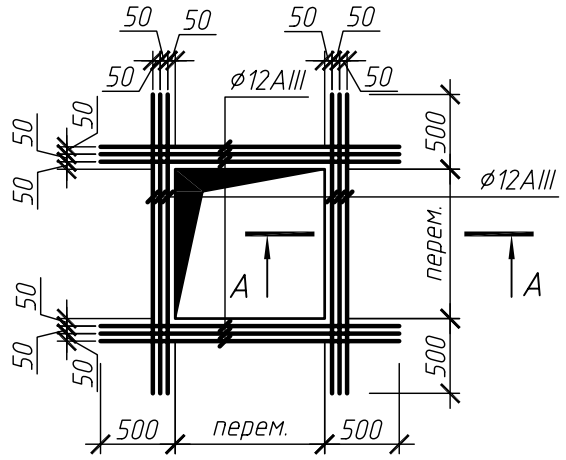

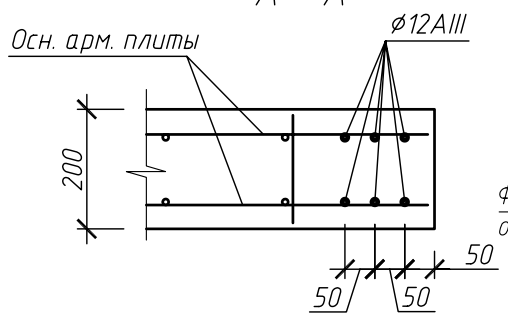

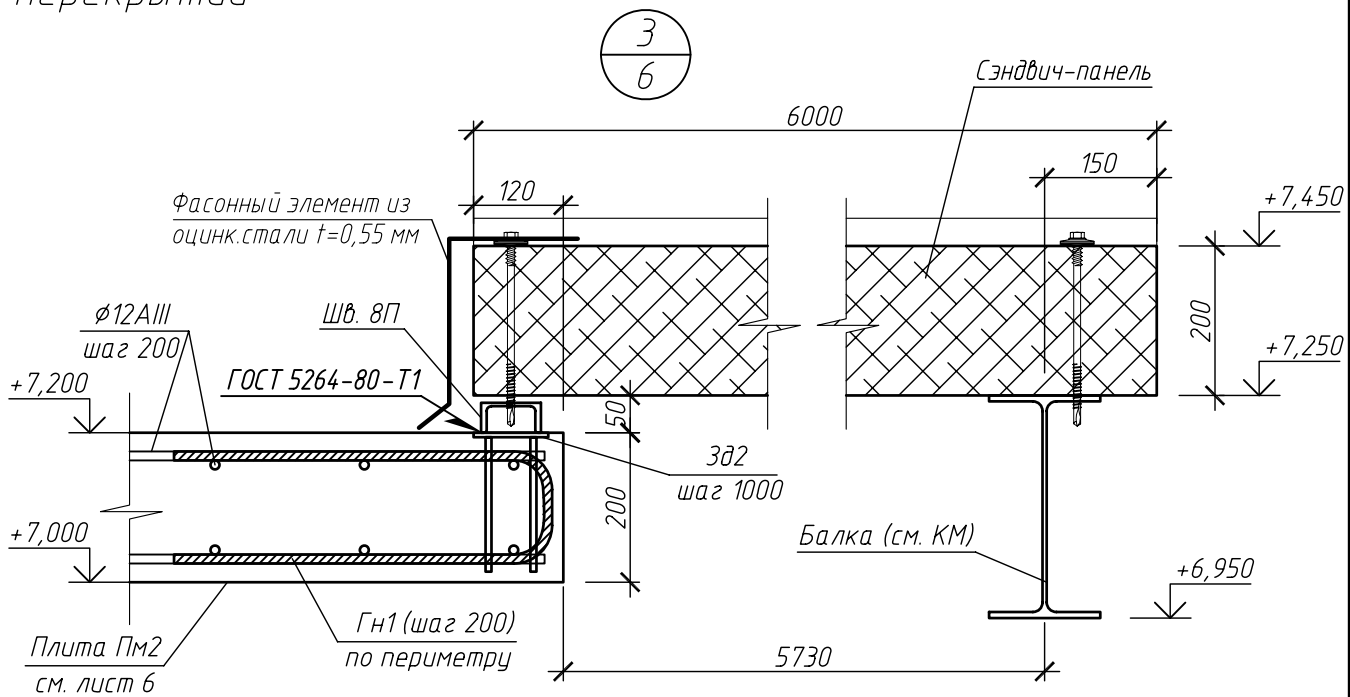

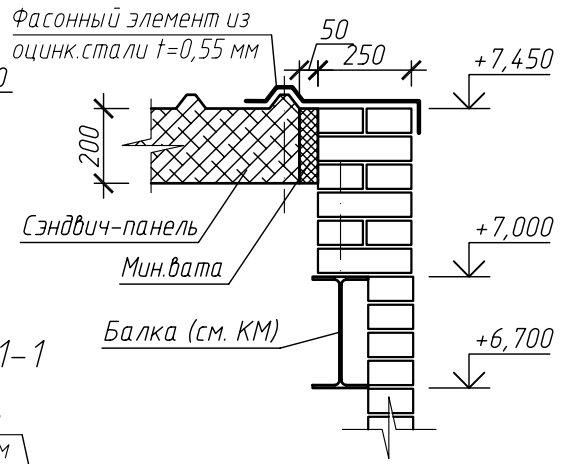

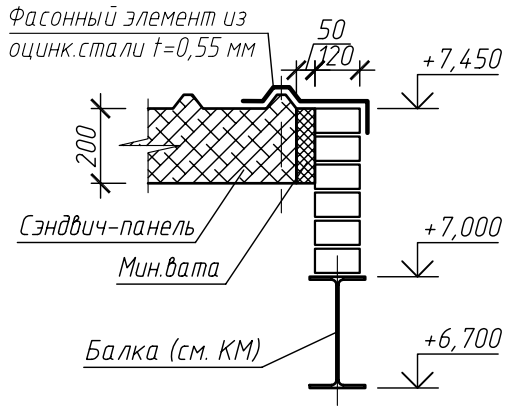

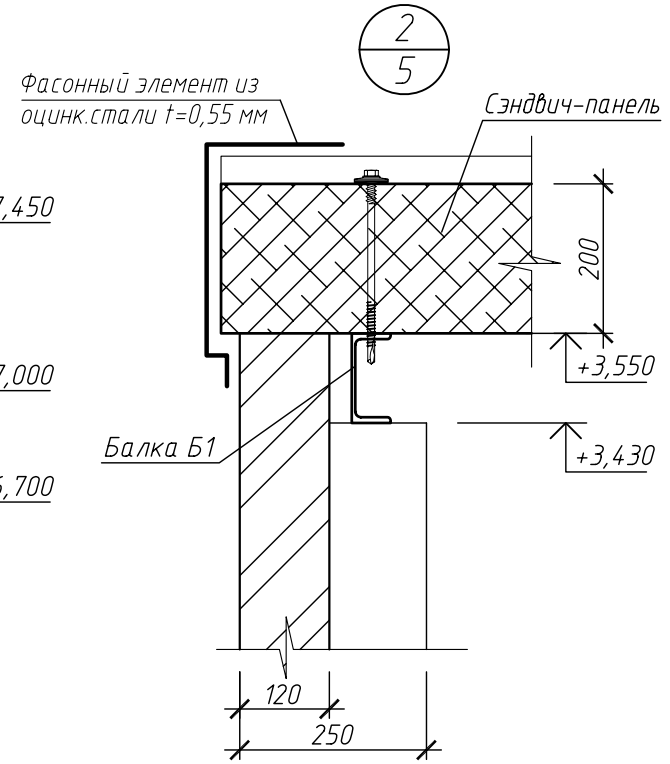

Разрез 1-1

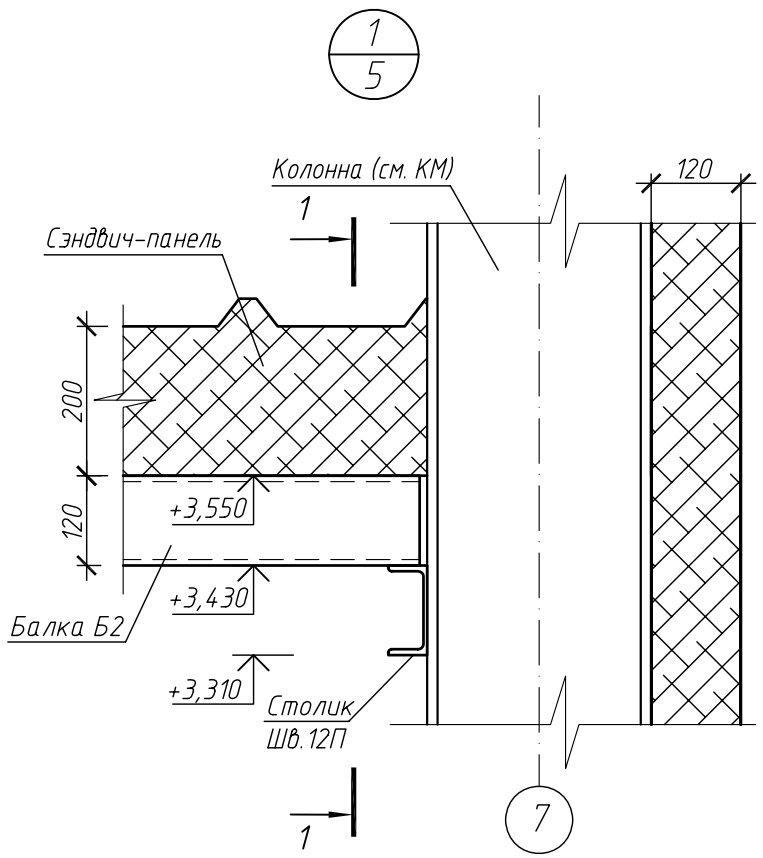

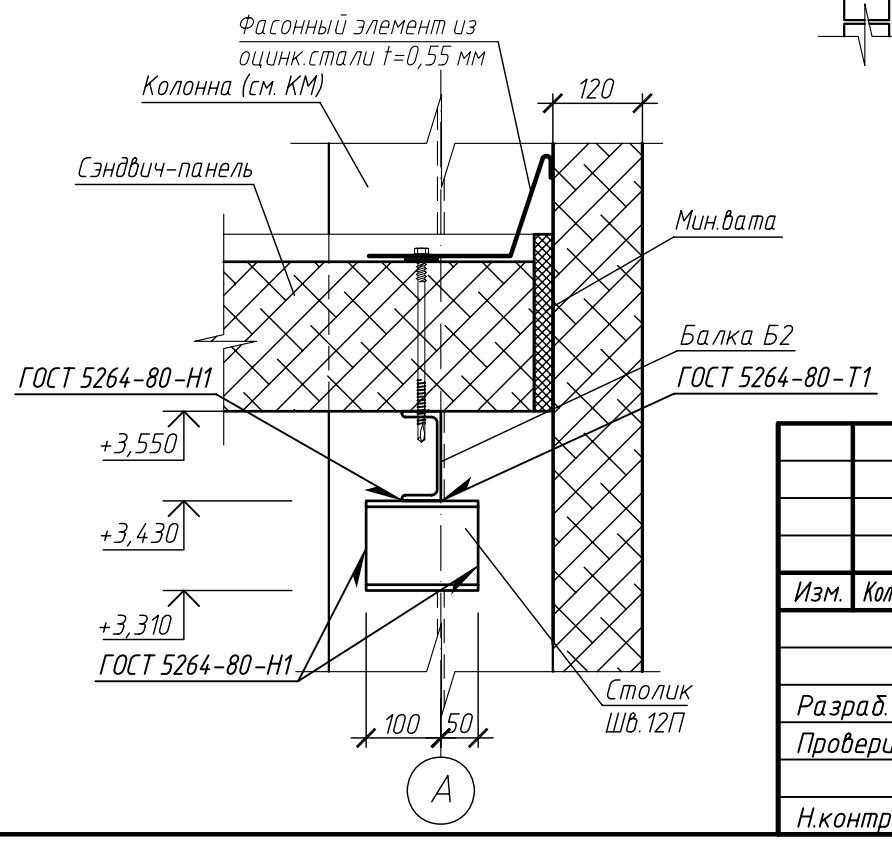

						РНФ 14-29-00172-1-КР			
						Здание с испытательным стендом по адресу: г.Пермь, ул.Академика Королева, 1			
Изм.	Кол.уч.	Лист	№ док.	Подп.	Дата	Здание с испытательным стендом	Стадия	Лист	Листов
							Р	7	
Разраб.		Лядов				Узлы к схемам устройства перекрытий	ИМСС УрО РАН		
Проверил		Плотников							
Н.контр.		Лядов							

Взам. инв. № | Подп. и дата | Инв. № подл.

Формат А3